8.

Плиты транцевые

Плиты транцевые с гидравлическим приводом 194

Плиты транцевые с механическим приводом Bennett 198

Плиты транцевые с электромеханическим приводом Uflex 199

Плиты транцевые с гидравлическим приводом

Транцевые плиты предназначены, прежде всего, для облегчения перехода катера из водоизмещающего режима движения в режим глиссирования. Судоводитель изменяет угол атаки плиты к набегающему водяному потоку, получая, тем самым, дополнительную подъёмную силу в кормовой части судна. Точно также, выбрав оптимальное положение плиты, можно сохранить режим глиссирования при оборотах двигателя меньших, чем в стандартных условиях или устранить крен, возникающий из-за не равномерного распределения весовой нагрузки или бокового ветра. Кроме очевидного удобства судовождения, все эти варианты использования плит обеспечивают экономию топлива и позволяют эксплуатировать двигатель в щадящих режимах, избегая перегрузки.

Работу плит с гидравлическим приводом обеспечивает электрический гидронасос, который размещается в подходящем месте трюмного пространства судна. Исполнительным механизмом транцевых плит Bennett Marine является гидроцилиндр, в полости которого по шлангам подаётся гидравлическая жидкость.

Предусмотрены варианты комплектования транцевых плит различными видами пультов управления – кнопочными или джойстиковыми. Опыт показывает, что исключительно полезной опцией является индикатор положения плит, который не входит в стандартную комплектацию, а заказывается отдельно. Кроме того, существует электронный комплект автоматического управления транцевыми плитами на всех режимах движения судна. Его работа обеспечивает не только динамичный выход судна «на глиссер», но и эффективную работу плит в режиме успокоителей качки особенно на длинной волне.

Модельный ряд Bennett Marine разнообразен по ассортименту. Можно подобрать транцевые плиты для судов длиной до 25 метров, скоростью до 60 узлов и с любым типом энергетической установки.

ВНИМАНИЕ!

Для заполнения системы требуется гидравлическая жидкость в количестве около 2л. Гидравлическая жидкость в комплект поставки **не входит.**

Гидравлические транцевые плиты PREMIER LINE от BENNETT

Для роскошных моторных яхт, а также военных, спортивных, коммерческих рыболовных судов длиной от 9 м (30 футов) до 38 м (120 футов).

Описание: Один или два гидравлических цилиндра из нержавеющей стали с двойным приводом на одну плиту, открытых гидравлических линий нет, плиты также из нержавеющей стали. Системы могут быть легко сконфигурированы для любого судна.

В комплект входят:
2 плиты из нержавеющей стали
2 или 4 гидроцилиндра двойного действия из нержавеющей стали (для XPT и BXT длиной 305 мм (12 дюймов), для SST 400 мм (15 3/4 дюйма)
2 компактных гидравлических насоса мощностью 1100кг каждый
Комплект проводов и пультов управления, в зависимости от выбранной конфигурации.

Для заказа комплекта транцевых плит PREMIER LINE от BENNETT следует заполнить 2 анкеты данными вашего судна и желаемой комплектации и отослать их нашим менеджерам. На основании этих данных Вам будет предложена оптимальная конфигурация системы.

Новинка

XPT для судов от 9 м (30 ft) до 14 м (45 ft). Не применимо для гоночных судов

Новинка

BXT для судов от 12 м (40 ft) до 21 м (70 ft)

Новинка

SST для судов от 18 м (60 ft) до 38 м (120 ft)

309E

Плита транцевая

Плита транцевая модификации «Standard». В комплект входит: 2 транцевые плиты из нержавеющей стали, 2 гидроцилиндра, электрический гидронасос, шланги, кнопочный пульт управления **ES2000**, инструкция, крепеж.

Сделано в США.

Размеры	Применение	Раб. напряж-е
30"x9" 760x230мм	Для катеров длиной 25'-30' 7,60-9,10м	12/24 В

M80, M120

Плита транцевая

Плита транцевая модификации «Sport». В комплект входит: 2 транцевые плиты из нержавеющей стали, 2 гидроцилиндра, электрический гидронасос, шланги, кнопочный пульт управления **ES2000**, инструкция, крепеж.

Сделано в США.

Art.№	Размеры	Применение
M80	8"x10" 203x254мм	Д ля катеров длиной 17'-20' 5,20-6,10м
M120	10"x12" 254x305мм	Для катеров длиной 20'-23' 6,10-7,00м

BT1012

Плита транцевая

Плита транцевая модификации Tournament Tab. В комплект входит: 2 транцевые плиты 250x300мм из нержавеющей стали с черной порошковой окраской, 2 гидроцилиндра, электрический насос 12В, шланги, кнопочный пульт управления **ES2000**, инструкция, крепеж.

Сделано в США.

Размеры	Применение
250x300 мм	для рыболовных катеров, длиной 5,5-6,7 м

AIR129

Плита транцевая

Плита транцевая модификации для аэроботов. В комплект входит: 2 транцевые плиты 300x228 мм из нержавеющей стали, 2 гидроцилиндра, электрический насос 12В, шланги, кнопочный пульт управления **ES2000**, инструкция, крепеж.

Сделано в США.

EIC5000

Пульт управления

Пульт управления транцевыми плитами электронный кнопочный с индикатором положения. Предназначен для контроля параметров взаимного расположения транцевых плит. Имеет возможность настройки светодиодной подсветки для работы в дневное и ночное время. В комплект входят: пульт управления, релейный модуль EIC RM, два датчика для гидроцилиндров, два штока, кабели подключения . Пульт управления совместим с любой гидравлической системой транцевых плит Bennett.

Рабочее напряжение – 12В. Сделано в США.

AC3000, AC3002

Пульт управления

Пульт автоматического управления транцевыми плитами электронный с индикатором положения. В комплект входят: панель управления, управляющий модуль , релейный модуль RM 12, кабели подключения.

Схемы использования пульта изображены на стр. 197.

Сделано в США.

Art.№	Рабочее напряжение
AC3000	12V
AC30002	24V

TPI2000

Индикатор положения

Индикатор положения транцевых плит. В комплект входят: индикатор положения, два датчика для гидроцилиндров, два штока, кабели подключения.

Сделано в США.

ES2000

Пульт управления

Пульт управления транцевыми плитами кнопочный.

Сделано в США.

AR512, AR524

Реле автоподъема

Реле предназначено для автоматического подъема транцевой плиты с целью избежания ее повреждения после выключения двигателя, при буксировке, транспортировке или стоянке катера. Устанавливается под приборной панелью.

Подключается к блоку управления транцевой плиты и к замку зажигания двигателя. В комплект входят инструкция и крепеж.

Сделано в США.

Art.№	Рабочее напряжение
AR512	12V
AR524	24V

Схема использования AC3000 с пультом ES2000

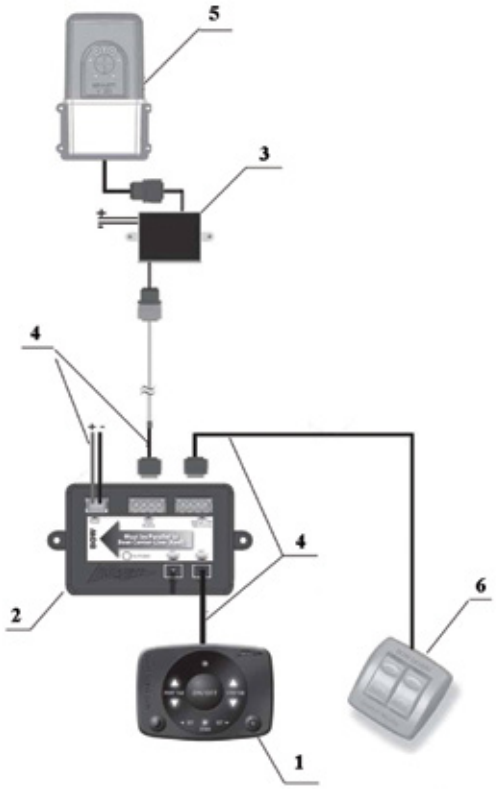

Комплект поставки AC3000:

- Панель управления (1)
- Управляющий модуль (2)
- Релейный модуль RM 12 (3)
- Кабели подключения (4)

Электрический гидронасос (5) и кнопочный пульт управления ES2000 (6) входят в комплект поставки транцевой плиты.

Схема использования AC3000 с пультом EIC5000

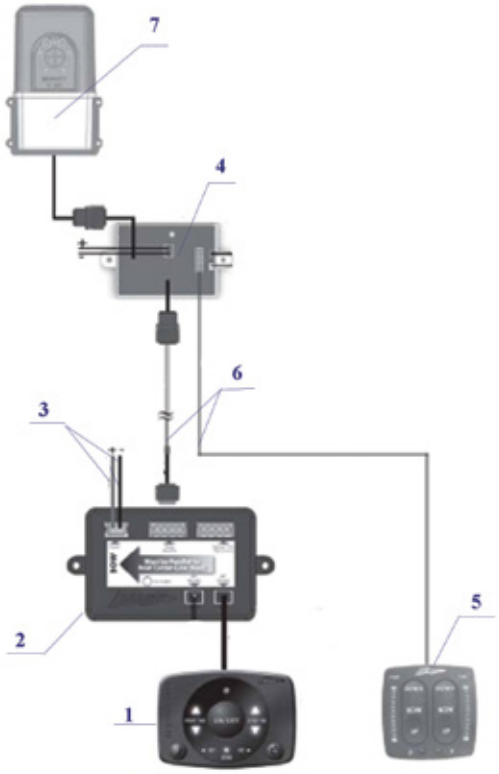

Комплект поставки AC3000:

- Панель управления (1)
- Управляющий модуль (2)
- Релейный модуль RM 12
- Кабели подключения (3)

Комплект поставки EIC5000:

- Релейный модуль EIC RM (4)
- Электронный пульт управления (5)
- Кабели подключения (6)

Электрический гидронасос (7) и кнопочный пульт управления ES2000 входят в комплект поставки транцевой плиты.

OIL 15

Жидкость гидравлическая

ULTRAFLEX

Жидкость гидравлическая (70704K). Предназначена для использования в гидравлических системах. Уникальный состав жидкости защищает компоненты от коррозии и окисления. Жидкость пригодна для работы при высоких температурах.

Объем - 1 л.

Сделано в Италии.

92-858074QB1

Жидкость гидравлическая

QUICKSILVER PARTS & ACCESSORIES

Жидкость гидравлическая Power Trim&Steering. Предназначена для использования в гидравлических системах. Уникальный состав жидкости защищает компоненты от коррозии и окисления. Жидкость пригодна для работы при высоких температурах.

Объем - 0.237 л.

Сделано в США.

Продается упаковками по 12 шт.

Плиты транцевые с механическим приводом Bennett

Транцевые плиты SLT

Плиты транцевые с механическим приводом серии SLT просты в установке и применении. Изготавливаются с применением тех же конструктивных решений и из тех же проверенных материалов высокого качества, что и гидравлические системы управления дифферентом судна Bennett.

Это простое и эффективное решение для небольших лодок длиной от 3 до 5.5 м.

Не требуют дополнительного оборудования в виде проводов, шлангов, насосов и пультов управления. Не нуждаются в дополнительном профилактическом обслуживании.

Благодаря возможности настройки положения плит место крепления их приводов назначается произвольно, поэтому применение шаблонов (таких как при установке гидравлических транцевых плит) не требуется.

Принцип работы.

Привод системы SLT снабжен фирменной пружиной и реагирует на давление воды на плиту при увеличении скорости, придавая плите требуемый угол атаки. На малых скоростях при выходе судна на глиссирование плиты удерживаются в опущенном положении, противодействуя стартовому дифференту и приводя корпус к нормальному для режима глиссирования положению. После выхода на глиссирование давление воды увеличивается и поднимает плиты вверх.

Преимущества:

- Повышение максимальной скорости;
- Быстрый выход на глиссирование;
- Экономия топлива;
- Снижение ударов при волнении;
- Начало глиссирования при более низкой скорости;
- Продольная и поперечная устойчивость судна на ходу;
- Увеличение моторесурса двигателя;
- Низкая стоимость;
- Простота в установке и эксплуатации.

Комплект поставки:

- Нержавеющие плиты с патентованной системой пружинной подвески Bennett
- Прочные приводы из композитных материалов
- Нержавеющий крепеж

Вся продукция компании Bennett имеет международную гарантию 5 лет.

SLT *

Плита транцевая

Art. №	Размер плиты, см	Длина судна, м
SLT6	15x20	3.0-4.5
SLT10	25x25	4.6-5.5

Сделано в США.

SLT6

SLT10

Плиты транцевые с электромеханическим приводом Uflex

Транцевые плиты UFLEX

Описание и технические данные:

Электромеханические транцевые плиты UFLEX повышают комфортность и экономичность хода. Отличаются полированной поверхностью металлических деталей, высокой скоростью срабатывания и малым энергопотреблением приводов, изготовленных из композитных материалов.

Транцевые плиты UFLEX просты в монтаже, поскольку в них применены быстроустанавливаемые приводы, требующие сверления в транце только одного отверстия. Патентованная конструкция крепежных шарниров включает в себя защищенный подвод управляющей проводки.

Конструктивные особенности:

Привод с упрочненным стальным штоком, выдерживающим высокие сжимающие нагрузки.
Патентованная быстродействующая система управления EASYJOY с использованием джойстика.
Функция автовозврата плит в исходное положение AUTO LINE-UP
Полностью герметичная патентованная конструкция приводов с корпусом из термопласта, гарантирующая максимальную степень защиты благодаря двойным уплотнениям и резиновому чехлу.
Патентованная система быстрого подключения Snap-in с защищенным кабелем
Металлические детали из нержавеющей стали
Новая геометрия транцевых плит, повышающая их эффективность
Полированная поверхность плит, улучшающая их стойкость к морской среде
Система не требует периодического обслуживания
Питание постоянным током 12 В
Общая длина привода в сжатом состоянии – 301 мм
Ход штока – 57 мм
Класс защиты – IP68

Системы с одиночным приводом:

- Одна пара транцевых плит из нержавеющей стали. Типоразмер выбирается при заказе.
- Одна пара электромеханических приводов в сборе с крепежными шарнирами.
- Модуль управления Easyjoy в комплекте с соединительным кабелем.

Таблица выбора размеров транцевых плит:

Модель плиты	Длина судна, м	Размер плиты, см
P99	4,5–5,5	22,8 x 22,8
P912	5,0–8,0	30,5 x 22,8
P1212	5,5–9,0	30,5 x 30,5
P1218	8,0–11,0	45,7 x 30,5

P***

Плиты транцевые

Модель	Арт.№	Размер, см	Масса, кг
P99	41844N	22,8x22,8	2,8
P912	41845R	30,5x22,8	3,6
P1212	41846T	30,5x30,5	4,6
P1218	41847V	45,7 x 30,5	6,7

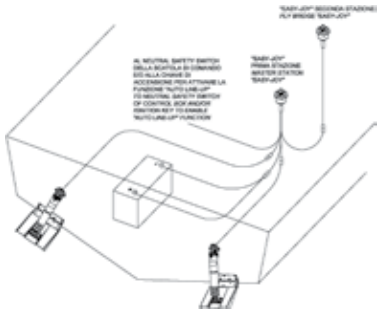

В комплекте 2шт. транцевых плит.
Сделано в Италии.

EASYJOY

Пульт ДУ

Снабжен функцией самовыравнивания Line-up (автоматического возврата плит в исходное положение).

В комплект входит соединительный кабель.

Диаметр монтажного отверстия – 70 мм.

Сделано в Италии.

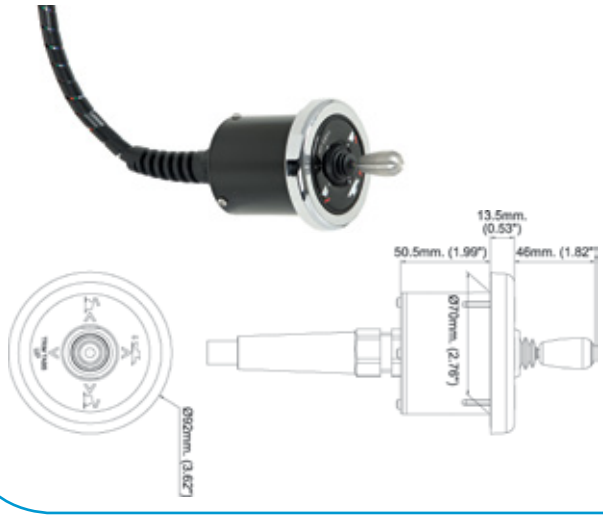

AB12

Привод транцевой плиты

ULTRAFLEX

Фитинг-переходник с резьбового соединения на шланг. Изготовлен из пластмассы. Диаметр шланга - 19 мм. Резьба - 13 мм.

Сделано в Италии.

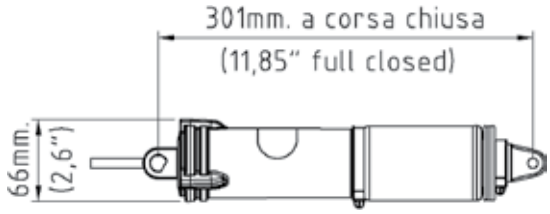

BRS-B

Коннектор электропривода к корпусу

Сделано в Италии.

BRT-B

Коннектор электропривода к плите

Сделано в Италии.

MTB12

Комплект управления электромеханической транцевой плитой

В комплект управления входит привод с креплениями черного цвета **AB12** и пульт ДУ **Easyjoy.**

Сделано в Италии.